Toshiba 株式会社**東芝** 府中工場

変更記事
① 5 86.4.14 寸法追加及ビ変更, 記事追加 　久留間 　Ⓐ 1 Malzeme SS41 → St 52-3 oldu 16.12.97 DiF 1610

PLAKA

調査	85.12.6	徳田 85.12.5	PLATE	3C3T0878
設計	竹内 85.11.27	製図 竹内 85.11.27	補強板	TCDD

P NO.	手配コード	品名記号	形格記事	型	Ⓐ 材料	処理	G-NO. 1	2	3	器具	立会	用途	重量
1	3C3T0878P001	PLATE			~~SS41~~ St52-3	NAS I							8.8
2													
3													
4													
5													
6													

Gつづき 1

① t12

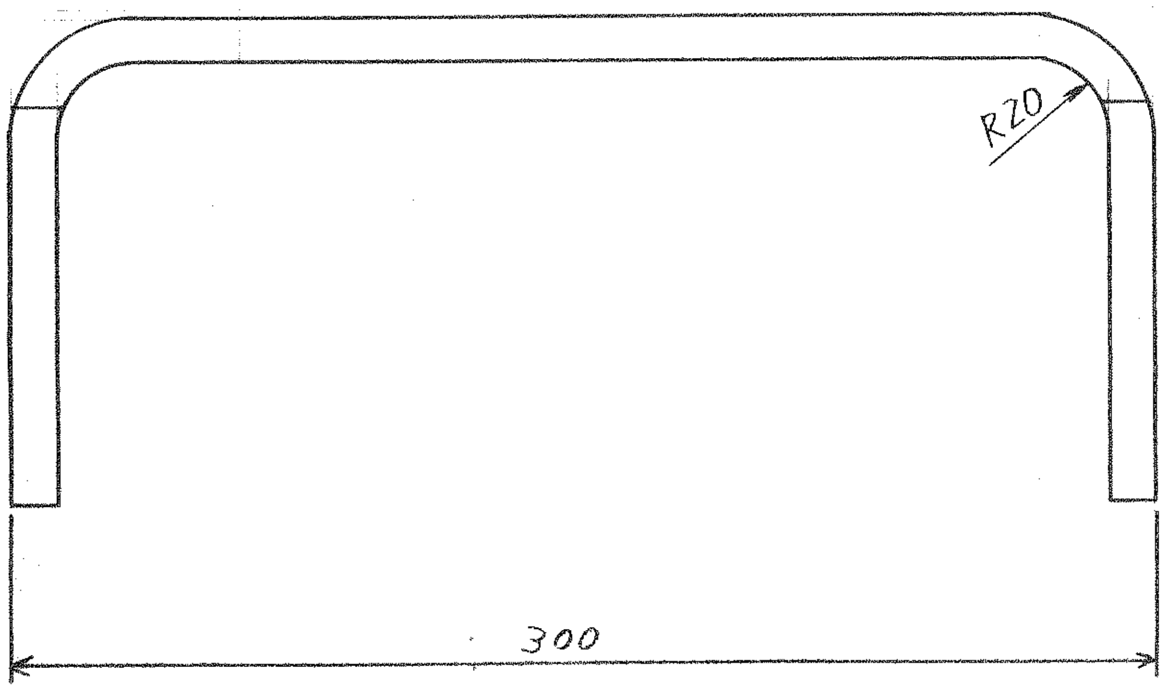

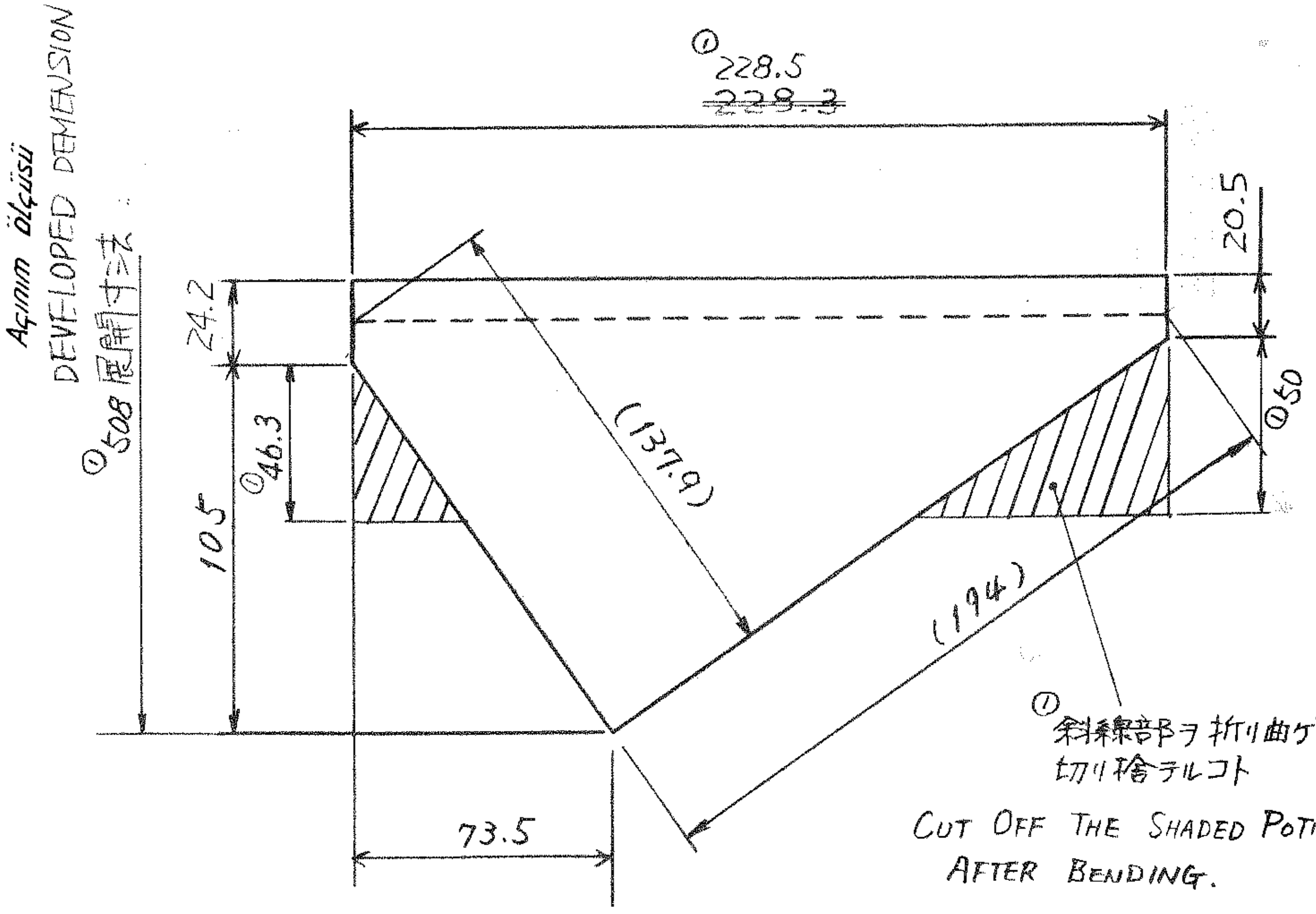

Açınım ölçüsü
DEVELOPED DEMENSION
① 508 展開寸法
① 228.5
~~228.3~~
20.5
24.2
① 46.3
105
(137.9)
(194)
① 50
73.5

① 斜線部ヲ折リ曲ゲ後切リ捨テルコト

CUT OFF THE SHADED POTION AFTER BENDING.

Kıvırdıktan sonra taralı kısmı kesin

Yer No 25 / Sıra No 367

Liste no: L-A 0655

3C3T0878

FCF 52005 S

関係図 1C3T0364 　類似図 　CAD:

保管 '85.12.13